Camiones
Buses

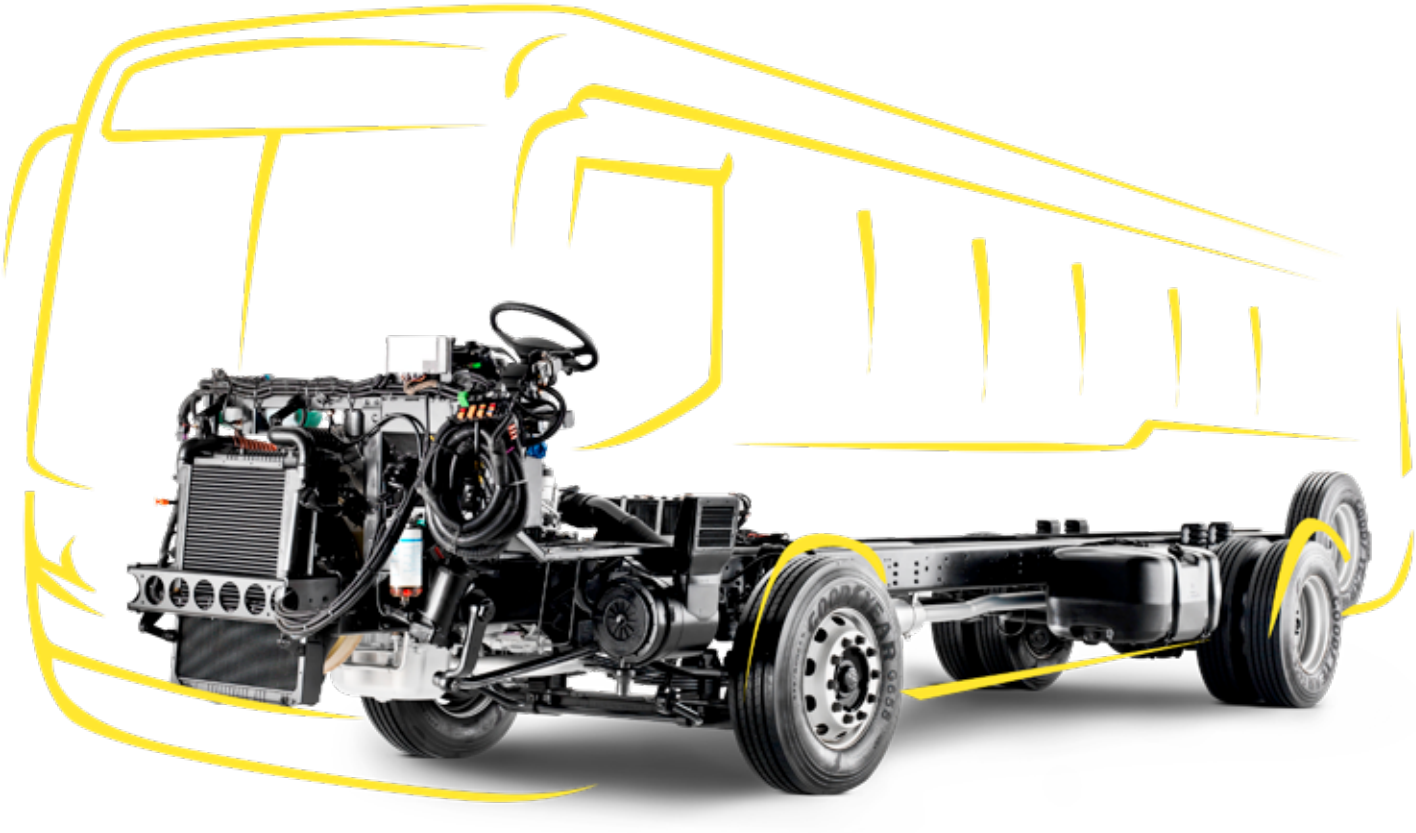

VOLKSBUS 17.230 OD

CONTÁCTANOS AL
600 712 7000
www.camionesybusesvolkswagen.cl

PORSCHE
CHILE

Motor (MAN)

Marca y modelo	MAN/D0834 230 (Turbo e intercooler)
N° de cilindros / cilindrada (cm³)	4/ 4600
Potencia neta máx. - cv(Kw)@rpm(*)	225 / (165)@2400
Par motor neto máx. - kgfm (Nm)@rpm(*)	87(850) @ 1100 - 1600 rpm
Norma de emisiones	Euro 5
Sistema de inyección / Compresor de aire	Common Rail / Wabco 238
Tecnología de emisiones	EGR (Sin uso de urea)
Batería / Tensión Nominal	Dos baterías de 12 V - 135 Ah / 24V
Alternador	80A - 28 V

(*)Valores conforme ensayo SAE J1349

Transmisión (ZF) Manual

Caja de cambios marca / modelo	ZF /6S 1010 BO
Accionamiento / N° de marchas	Manual / 6 Adelante (sincronizadas), 1 reversa
Relación de transmisión - 1ª(**) / 6ª	6,75:1 / 0,78:1
Tracción	4x2
Marca / diámetro del disco embrague (mm)	Sachs / 395
Inhibidor electrónico de 2ª marcha	

Transmisión (ZF) Automatizada

Caja de cambios marca / modelo	ZF/6AS 1010 BO
Accionamiento / N° de marchas	Automatizada/ 6 Adelante (sincronizadas), 1 reversa
Relación de transmisión - 1ª / 6ª	6,75:1 / 0,78:1
Tracción	4x2
Marca / diámetro del disco embrague (mm)	Sachs / 395

Ejes

Ejes delantero	Sifco 13K
Eje trasero	Meritor MS 23-158
Reducción	5,38:1 / 5,86:1 (Opc) / 6,57:1 (opc)

Desempeño del vehículo (cálculo teórico)

	5,38:1	5,86:1	6,57:1
Velocidad máxima (Km/h)	112	105	95
Capacidad de rampa en PBV (%)	36	39	44
Partida en rampa en PBV (%)	32	35	40

Obs.: Datos proyectados por simulación de rendimiento

Neumáticos

Llantas	7,5" x 22,5" Acero
Neumáticos	275 / 80R22,5

Suspensión

Delantera	Ballestas semi-elípticas de acción progresiva + amortiguadores hidráulicos telescópicos de doble acción + barra estabilizadora
Trasera	Ballestas semi-elípticas de acción progresiva con auxiliares parabólicas + amortiguadores hidráulicos telescópicos de doble acción + barra estabilizadora

Frenos

Freno de servicio	Aire, tambor en las ruedas delanteras y traseras + frenos ABS + EBD
Tipo / circuito	S-came / circuitos independientes con filtro coalescente
Freno de estacionamiento / Actuación	Cámara con resorte, neumático/Ruedas traseras
Freno motor / tipo	Sí /Freno a las válvulas +obstrucción de gases de escape

Pesos y capacidades (Kg)

Eje delantero	2.882
Eje trasero	1.938
Tara	4.820

Pesos admisibles (Kg)

Eje delantero	6.300
Eje trasero	11.000
Peso bruto vehicular (P.B.V)	17.300

Volúmenes de abastecimiento (L)

Tanque de combustible / material	275 / Plástico
Cárter con filtro	16,5
Caja de cambios	9,2
Eje trasero	21
Sistema de refrigeración	24

MAN D08 34

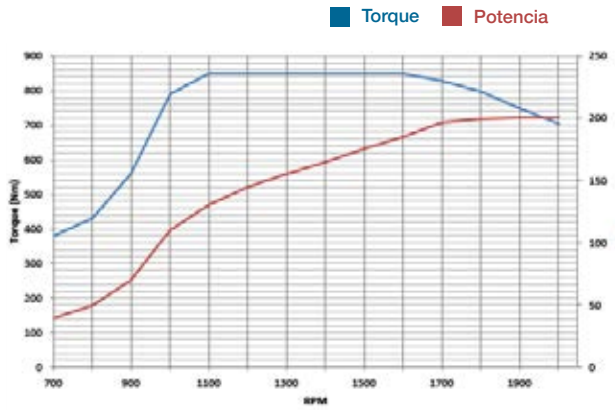

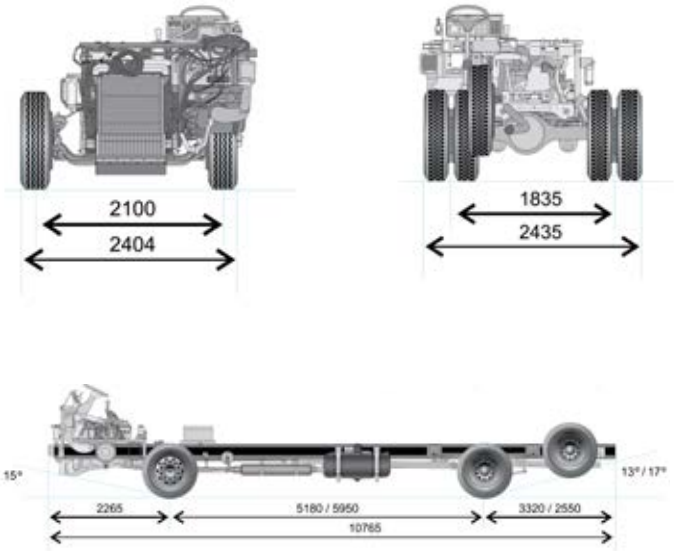

Mantenciones: intervalos más extensos, entre 20.000 y 40.000 km según aplicación.

Red de Venta y Post Venta

WINTATA Iquique
AUTOSUMMIT Antofagasta
AUTOSUMMIT Calama
CARMONA Y CIA. LTDA. Copiapó
CARMONA Y CIA. LTDA. La Serena
ZENTRUM CAMIONES Valparaíso
ZENTRUM CAMIONES Santiago Norte
DIFOR Santiago Quilicura
SALAZAR ISRAEL Santiago Sur
AUTOMOTORA ALAMEDA Rancagua
ZENTRUM CAMIONES Talca
DIFOR Concepción
SALAZAR ISRAEL Temuco
DIFOR Puerto Montt

Camiones Buses

Estas especificaciones y equipamientos están sujetos a cambios sin previo aviso. Imágenes solo ilustrativas.