Vista de referencia para cabine leito
Reference view for long cabin

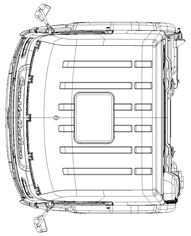

Vista lateral apenas para cabine leito,
demais dimensoes veja cabine curta.
Side View only for sleeper cabin,
other dimensions see day cabin

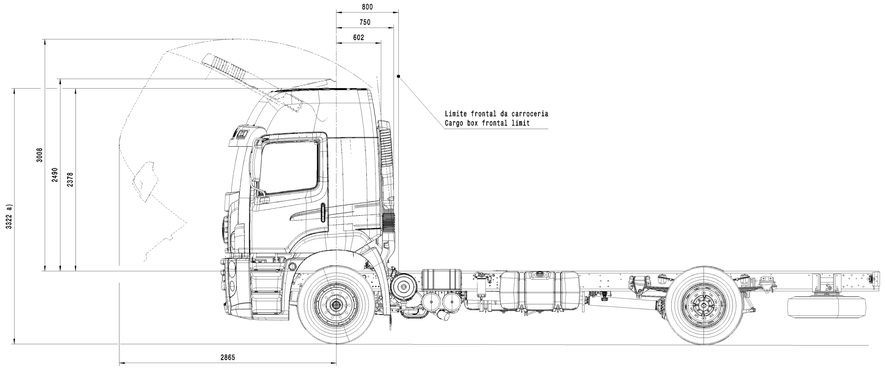

Vista Somente para tanque de ARLA 32 e unidade dosadora.
Escala 1:5
View only for ARLA 32 tank and doser unit.
Scale 1:5

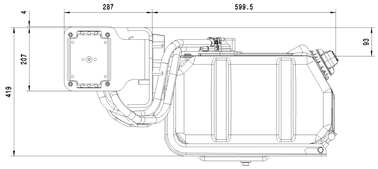

Modificação no posicionamento do tanque de ARLA 32
e da unidade dosadora (DU) não sao permitidas.
ARLA 32 tank and doser unit (DU) positioning changes
are not allowed.

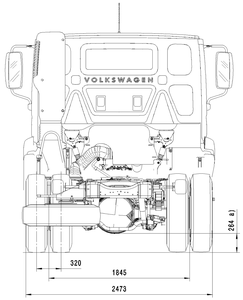

Vista lateral para cabine curta
Side View only for day cabin

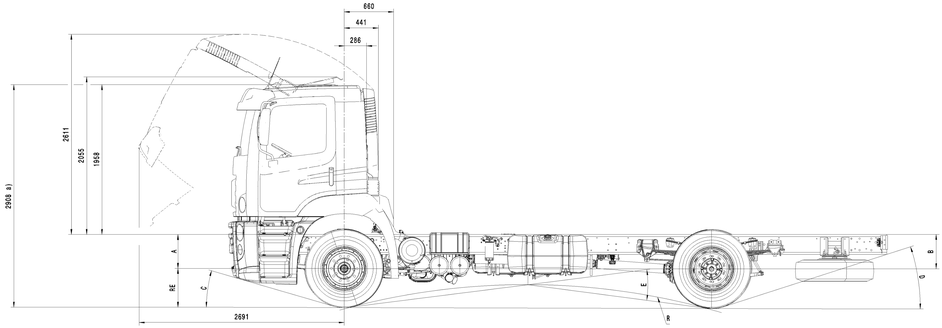

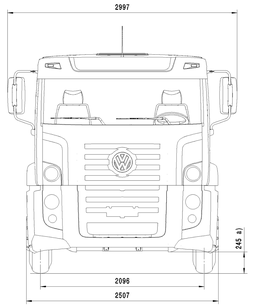

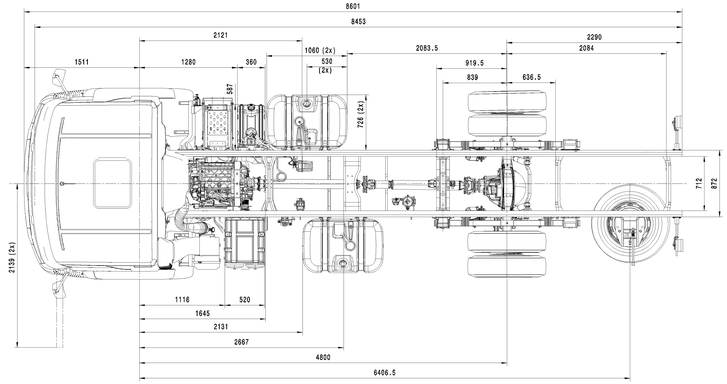

a) Dimensoes estao na condiçao de veiculo vazio
a) Dimensions are in curb weight condition

Dimensoes/Dimensions(mm) - Ref. 275-80R22,5 (Conf./Acc. to ALAPA)								
EE/WB 4800mm		A	B	C	D	E	R	RE
Cabine Curta / Short Cabin	Vazio/Curb Weight	460	519	15,5	19,5	15	8819	490
	Carregado/ (GVW)	411	450	13	17,5	12,5	10896	490
Cabine Longa / Long Cabin	Vazio/Curb Weight	454	519	15,5	19,5	15	8819	490
	Carregado/ (GVW)	405	450	13	17,5	12,5	10896	490

Somente para 2T2.000.111.Q (EE 4800mm)
only for 2T2.000.111.Q (WB 4800mm)

Referências Reference	
VW 011 55	
VW 911 01	

No.	Campo Section	Data Date	Modificado Changed	Nome Name MAP	Descrição da modificação e N. do pedido de modificação / Revision Record and Change date code
-	-	14.01.11	UVAPUTI		——————— (E07D95-05101
-1	A8	10.06.11	UVAPUTI		Sleeper cabin Side view revised ———
2	A16	10.06.11	UVAPUTI		Reference revised ——————— (E07D90-05173
3	H14	17.01.12	UVAPUTI		Table revised ——————— (E07D92-07130

MAN Latin America reserva-se de todos os direitos. Este recurso principalmente direitos de invenção know how, de patente e de nome bem como o registro dos mesmos como direitos de protação industrial. Qualquer uso, particular em reprodução e distribuição, não é permitido sem autorização. Autorização para fornecimento inclui a modificação conforme de DIN 34.

All rights remain with MAN Latin America. This applies especially to rights of invention, know-how, copyrights and rights to name as well for the right to patent. These as commercial protective rights. All rights of exploitation, particularly for copying or distributing, reserved. Agreement for distribution and changes are in the DIN 34.
The German version is binding in case of discrepancies. The Portuguese version shall govern.

Cod. sistema CAD/Adm. Code	Código de sistema-CAD e de Administração/CAD-System and Administration code
	CATIA V.5.R19
Material/ Material	Peso construído Design Mass
Tratamento do Material / Material treatment	Escala Scale UGLEVEN
Material Semi acabado / Semi-finished product	Versão modelo / Model version EVC
Protação da Superfície / Surface protection	vw 137 so DFI — 1389
Peso / weight (kg) — calculado / calculated — real/actual: Protótipo / prototype — Produção / production	Eng. N°/Eng. Job Assignment N° 6204
2T2.000.111.Q	Desenhado / Drawn SEMCON Paulo — Simbolo de Seg. Safety Doc.
Denominação / Name: Survey Diagram 17-320 EE 4800mm	
Escala / Scale 1:20 1:5	Title: Survey Diagram 17-320 WB 4800mm
Peça N° / Part No. 2T2.000.111.Q 2T2.000.111.N 2T2.000.111.P	Formato / Size A0+ Folha / Sheet 4 de 5

Todas as pecas deverao ser identificadas com código de Fabricante conforme VW 109 40.
Each part shall be marked with the manufacturer's code doc. to VW 109 40.

±400 a 1000	
±120 a 400	
± 20 a 120	
± 6 a 18	
Angulo / Angle	Rugosidade / Finishing — Brutos / Raw
Tolerancias gerais para dimensões nominais sem tolerância.	
General tolerances for nominal dimensions without tolerance.	

Dimensões / Dimensions

Identificação/ Identification:

Marca registrada / Trademark	MAN 312/M 3000 -
País de origem / Country of origin	VW105 50 -
Código do produtor / Mfr.-Code	VW105 40 -
N° de peça/Legenda / Pt.-No.; Lettering	DIN 1451 -

Evitar substâncias nocivas conf./ Avoidance of hazardous substances acc. to VW 911 01

Peças aprovadas para a produção devem obter nova aprovação de Engenharia quando houver qualquer modificação do projeto original, composição do material ou processo de fabricação.

Change in design, composition or processings from the part previously approved for part production requires prior engineering approval.

Rugosidade da superfície / Surface finish: VW 131 05

Cantos da peça / Edge finish: VW 010 86

Todas as dimensões aplicam-se a peça acabada incluindo protação metálica de superfície. All dimensions apply to the finished product including material surface protection.

1 Dim.ref. Ref. dim. — 2 Dim.de contr. Control dim. — 3 Dim.de dispositivo Fixture dim. — 4 Dim.temporária Temporary dim. — 5 Dim.de ensaio Test dim. — 6 Dim.de ensaio pravisão Dim. to be inspected — 7 Dim. teórica Basic dim. — 8 Código do material Material code — 9 Dim.de segurança Security dim.