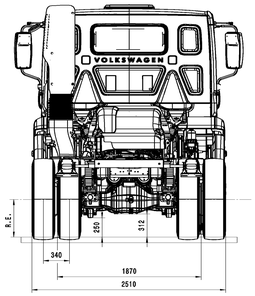

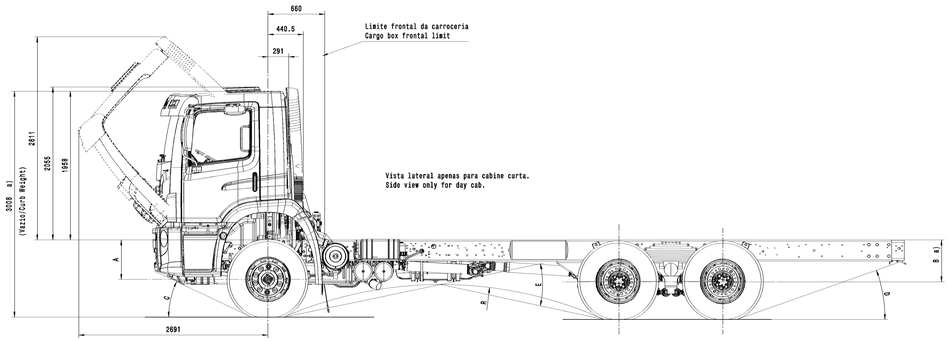

Vista lateral apenas para cabine curta.
Side view only for day cab.

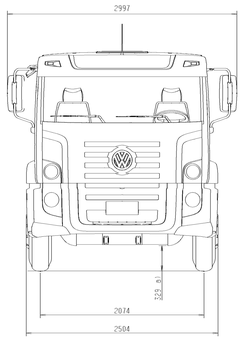

Vista somente para tanque de ARLA-32 e unidade dosadora.
Escala 1:5
View only for ARLA-32 tank and doser unit
Scale 1:5

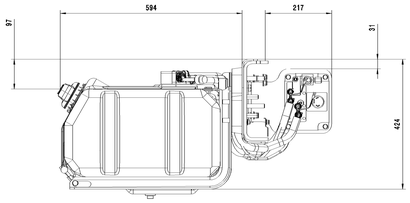

Modificacao no posicionamento do tanque de ARLA-32
e da unidade dosadora (DU) nao sao permitidas.
ARLA-32 tank and doser unit (DU) positioning changes
are not allowed

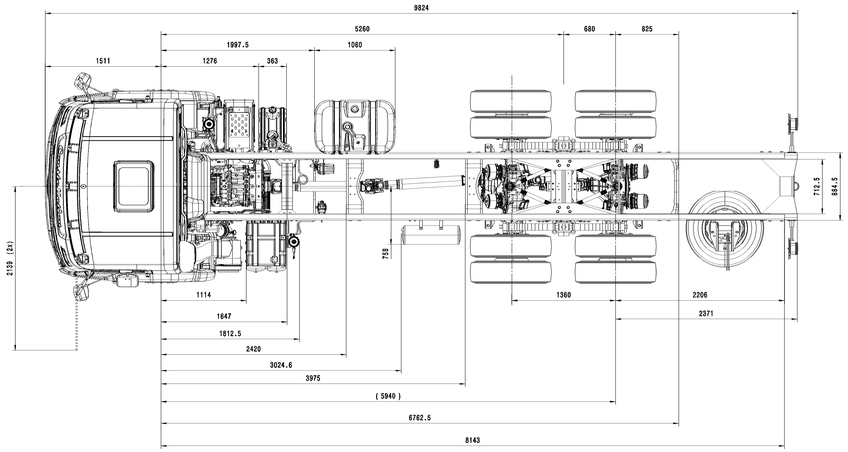

Instalacao tanque comb.- 275 l
Fuel Tank instalation - 275 l
Escala/Scale 1:5

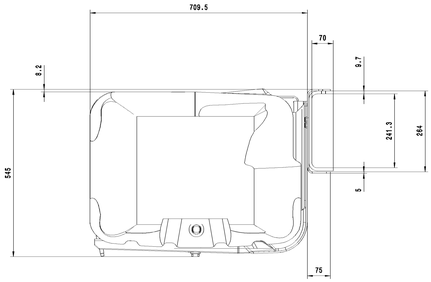

Dimensoes/Dimensions(mm) - Ref. 295/80 R22,5 (conf./acc. to ALAPA)								
	EE/WB 5.940 mm	A	B	C	D	E	R	RE
Cabine Curta Short Cabin	Vazio/Curb weight (DIN 70020)	560	585	21,5°	20°	20,5°	6125	490
	Carregado/(GVW)	486	518	18,5°	18,5°	17°	7426	490

a) Dimensoes com pneu 295/80 R22.5 (Condição Carregada)
Dimensions with tire 295/80 R22.5 (GVW Condition)

Identificação/ Identification:	
Marca registrada Trademark	MAN 312/M 3000 -
País de origem Country of origin	VW105 50 -
Código do produtor Mfr.-Code	VW105 40 -
N° de peça/Legenda Pt. No.; Lettering	DIN 1451 -

Peças aprovadas para a produção devem obter nova aprovação da Engenharia quando houver qualquer modificação do projeto original,composição do material ou processo de fabricação.

Change in design composition or processingg from the part previously approved for part production requires prior engineering approval.

Escala/Scale	Massa/Weight
1:20	-
1:5	-

Peça N°/Part No.: JNV.000.111.AE

Denominação: Dimensões gerais
32-360 W.B.5940 Hub Reduction

Title: Survey diagram
32-360 W.B.5940 Hub Reduction

Tamanho/Size: A0+ | Folha/Sheet: 1 | de/of: 1

Todas as pecas deverao ser identificadas com codigo de Fabricante conforme VW 105 40.
Each part shall be marked with the manufacturer's code acc. to VW 105 40.

Referências Reference	N° No.	Campo Section	Data Date	Modificado Changed	Nome Name	Descrição da modificação e N° da posição de modificação Revision Record and Change date code
VW 011 55	-	-	28.07.16	ULHSOUZ		SVE (E.M 301AH)
VW 911 01	-	-	15.08.16	ULHSOUZ		SVE (E.M 301AH)
	-	-	07.08.18	ULHSOUZ		Vistas revisadas - SVE (E.M 301AH)

© MAN Latin America reserva-se de todos os direitos. Isto inclui principalmente direitos de invenção/know-how, de patente e de nome/know-how/ou registro dos mesmos como direitos de protação industrial. Não pode ser reproduzido ou distribuído sem autorização prévia. Todos os direitos reservados.
Autorização para fornecimento inicial e modificação conforme DIN 34.

© All rights reserve with MAN Latin America. This applies especially to rights of inventions, know-how, copyrights and rights to name on well for the right to patent. Those as commercial protective rights. All rights of disposition, particularly for copying or distributing, reserved.
Approval of first supply and changes acc. to DIN 34.
The Portuguese version is believed to be accurate. In case of discrepancies the Portuguese version shall govern.

Sist. Aprov. Doc. / Sistema Aprov. Doc.: Código de sistema-CAD e de Administração/CAD-System and Administration code
CATIA V.5.R19

Material/ Material

Tratamento do Material / Material treatment

Material Semi acabado / Semi-finished product

Proteção da Superfície / Surface protection: VW 137 50 DFI -

Massa / Weight (kg): calculado/calculated | real/actual: Protótipo/prototype | Produção/production

Escala/Scale: 1:20 | 1:5

Nome/Name: GAVIZVEDO
Data/Date: SVE
Formato modelo 3D model version: 2251
Escala/Scale: Wilson
E.M N°/Eng. Ass. Assignment N°: 301AH
Símbolo de Seg. Safety Doc.:

Todas as pecas devem ser identificadas com o codigo de fabricante conforme VW 105 40.
Each part shall be marked with the manufacturer's code acc. to VW 105 40.

1	2	3	4	5	6	7	8	9	10	11	12	13	14	15	16		

Dim.ref. Ref. dim. | Dim.de contr. Control dim. | Dim.de dispositivo Fixture dim. | Dim.temporária Temporary dim. | Dim.de ensaio Test dim. | Dim.de ensaio p/avaliação Dim. to be inspected | Dim. teórica Basic dim. | Código do material Material code | Dim.de segurança Security dim.