Dimensões/Dimensions(mm) - Ref. 295/80 R22,5 (conf./acc. to ALAPA)										
	E.E/W.B 4850mm	A	B	C	D	E	F	G	R	RE
Cabine Longa Long Cabin	Vazio/Curb weight (DIN 70020)	-	-	-	-	-	-	-	-	-
	Carregado/(GVW)	434	551	16°	39°	28°	254	221	4530	492
Cabine Longa teto baixo Low roof cabin	Vazio/Curb weight (DIN 70020)	-	-	-	-	-	-	-	-	-
	Carregado/(GVW)	434	551	16°	39°	28°	254	221	4530	492

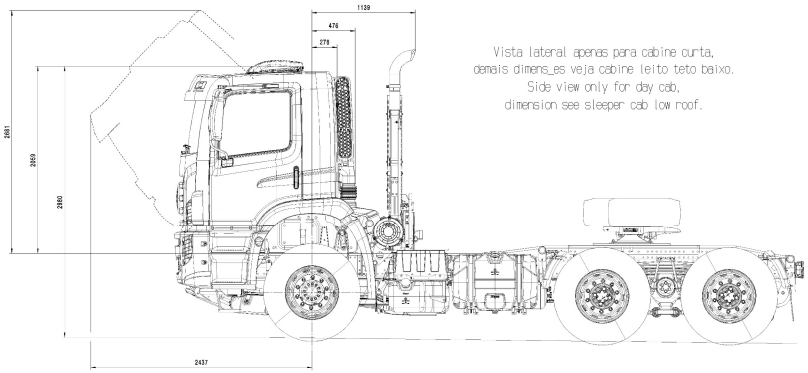

Vista lateral apenas para cabine curta,
demais dimens_es veja cabine leito teto baixo.
Side view only for day cab,
dimension see sleeper cab low roof.

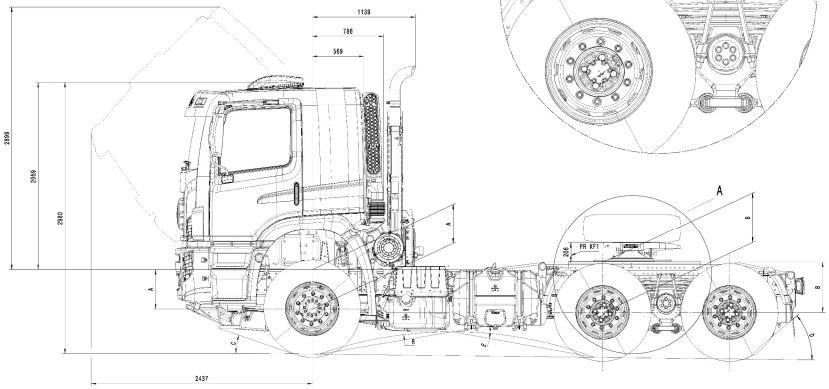

Detalhe A / Detail A

Quinta roda opcional PR KF2

Optional fifth wheel PR KF2

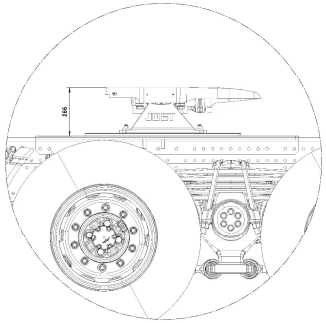

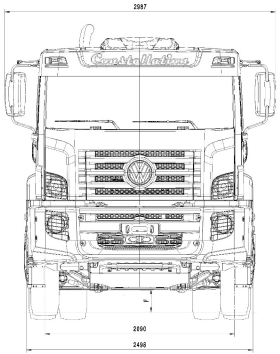

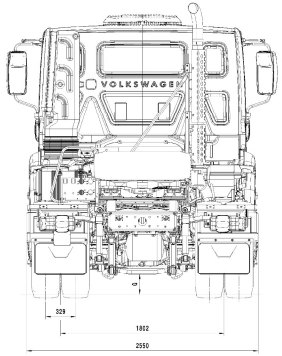

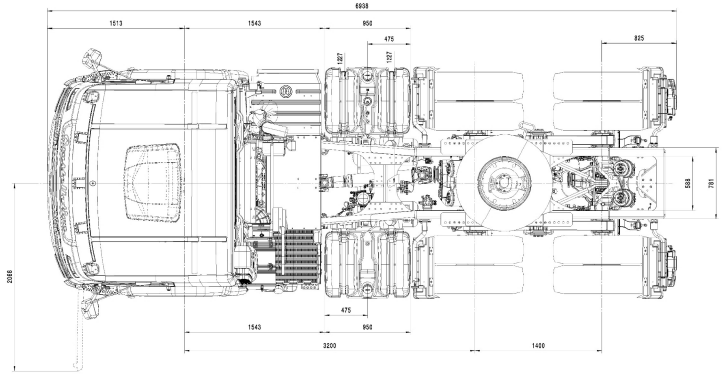

Referências Reference	Nº No.	Grupo Section	Data Date	Alter. Mod. Mod.	Descrição da modificação e N.º A.N. Alteração Nº Revision record and change date code
VW 011 45 VW 011 07	-	-	15.05.2006	(05.1)	——— (2496B-1005)
	-	-	29.11.2006	(05.1)	Third cards updated ——— (-2429)
	-	-	01.03.2007	(05.1)	Inclusion of the air conditioner ——— (2896-1003)
	-	-	01.03.2007	(05.1)	——— (2896-1003)

MAN Latin America reserva-se os terros de direito. Sob nenhuma circunstância o original deste desenho pode ser copiado ou tornado acessível a terceiros sem prévia autorização. Todos os direitos atribuídos, como direito a patente e de registrar marcas. Reproduções, traduções e arquivamento sob processo eletrônico.

All rights remain with MAN Latin America. This applies especially to rights of inventions, trade mark, copyright and rights to make a patent for the right to grant them as commercial enterprise. Reproduction, translation and storage in data processing systems, even in extracts, without express, or first regard and damage acc. to DIN 34 20.

The regular revocation is reserved to be entitled in case of disregarding the Portuguese revision shall govern.

Cp. Nom. Sub-Nat. Seq.	Código de Sistema CAD e de Administração/CAD-System and Administration code
	CR/E V.5.R30
Material/ Material	Vide desenho / Drawn on drawing
Tratamento do Material / Material treatment	UR2017
Material Semi acabado / Semi-finished product	Formas modelo 20 / 20 model marks: N/A — DIC
Rotação de Superfície / Surface protection	RV 137 50 C1 — ——— — 7205
Peso (kg) / Weight (kg)	Calculado/ Calculated — Realizado/ Realized — Produção/ Production prototipo/ prototype — EJA Nº/Eng. Job Assignment Nº — Data/ Date — Desenhista/ Draftsman
23K.000.111.	N/A	13201E	17.05.10	PCS Erico Reis
	Denominação: Chassis Cargo 9.150 6x4 E.E. 3300			Técnico de Seg. Safety Sec.
Escala/ Scale 1:15 2:15	Title: Survey Diagram 9.150 6x4 W.B. 3300			
MAN Latin America	Peça Nº / Part-No. 23K.000.111.			Desenho Nº / Drawing No. D.Size / Folha / Sheet 1 / 1

Todas as peças deverão ser identificadas com código de fabricante conforme RV 115 02.
Each part shall be marked with the manufacturer's code acc. to VW 115 02.

Acess 2030	0.1(.0)
2030 < 3000	0.3(.0)
3000 < 6000	0.4(.0)
>6000 < 1000	0.7(.0)
>10 < 63	1.5(.0)
> 63 < 125	2.5(.0)
> 125	4.0(.0)

Desvio Angular	Tolerância Angular	Desvio Linear	Tolerância Linear

Tolerâncias gerais para dimensões nominais sem tolerâncias.
General tolerances for nominal dimensions without specified tolerances.

Identificação/ Identification:	
Marca registrada / Trademark	XXXXXXXX
País de origem / Country of origin	VW105 50 -
Código do produtor / Mfr. Code	VW105 40 - 1
Nº de peça/Legenda / Pt.-No./ Lettering	DIN 1451 - 1

Evitar substâncias nocivas conf./ Avoidance of hazardous substances acc. to VW 911 01

Rugosidade da superfície / Surface finish: RV 137 85

Cantos de peça / Edge finish: RV 000 00

Todas as dimensões aplicam-se a peça acabada, incluindo protecção anti-corrosiva superfície. All dimensions apply to the finished product including material surface protection.

Peças aprovadas para a produção devem obter nova aprovação da engenharia quando houver qualquer alteração no processo de fabricação, composição do material ou processo de fabricação.

Changes in design, composition or processing, from the been previously approved for part production requires prior engineering approval.

Dim. ref. / Ref. dim. | Dim. de contr. / Control dim. | Dim. de dispositivo / Fixture dim. | Dim. temporária / Temporary dim. | Dim. de ensaio / Test dim. | Dim. de ensaio planificação / Dim. to be inspected | Dim. teórica / Basic dim. | Código do material / Material code | Dim. de segurança / Security dim.