Somente para 2U2.000.111.J - E.E. 4800
Only for 2U2.000.111.J - W.B. 4800

Vista de referencia para cabine leito
Long cabin reference view

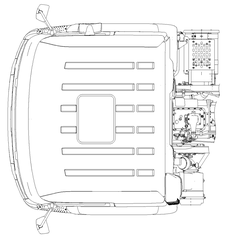

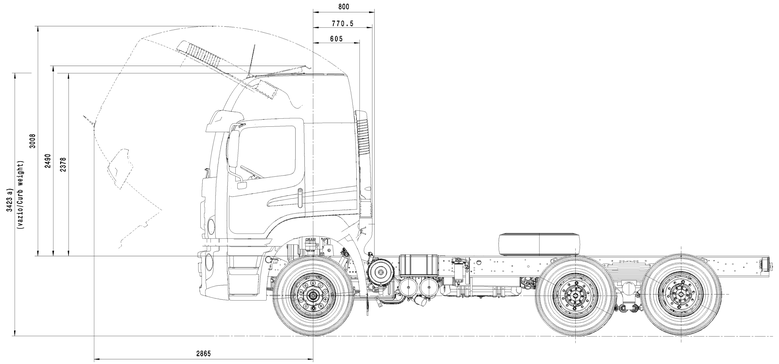


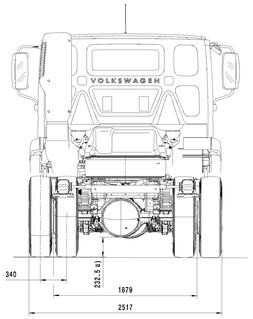


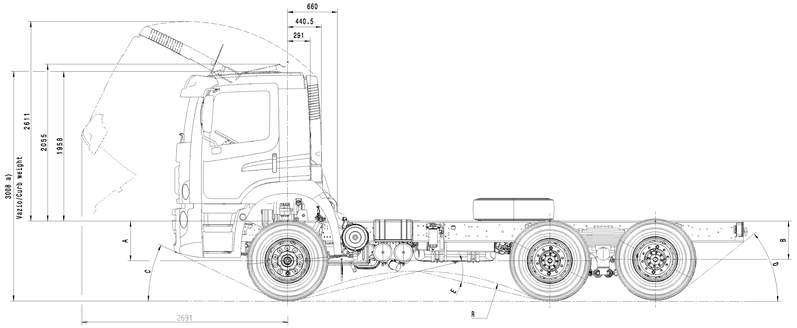


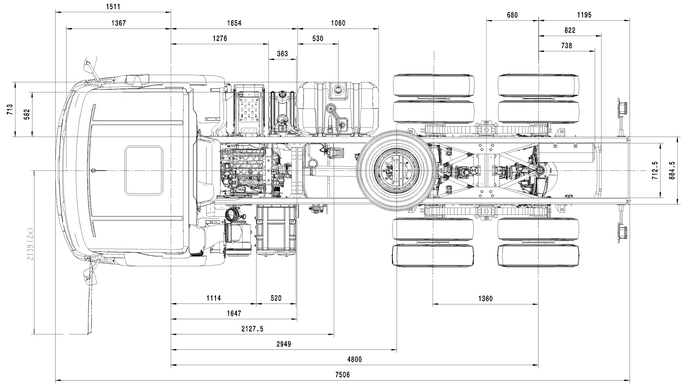


Vista somente para tanque de ARLA 32 e unidade dosadora.
Escala 1:5
View only for ARLA 32 tank and doser unit
Scale 1:5

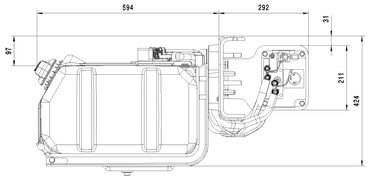


Modificacao no posicionamento do tanque de ARLA 32 e da unidade dosadora (DU) nao sao permitidas.
ARLA 32 tank and doser unit (DU) positioning changes are not allowed

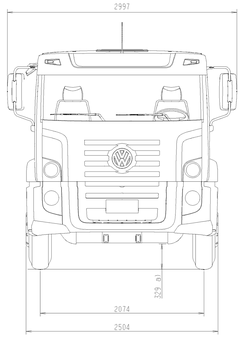


Instalacao tanque comb. - 275 l
Escala 1:5
Fuel tank instalation - 275 l
Scale 1:5

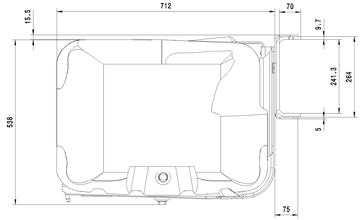


a) Dimensoes com pneu 295/80 R22.5
Dimensions with tire 295/80 R22.5

| Dimensoes/Dimensions(mm) - Ref. 295/80 R22,5 (conf./acc. to ALAPA) | | | | | | | | |
|---|---|---|---|---|---|---|---|---|
| | EE/WB 4800mm | A | B | C | D | E | R | RE |
| Cabine Curta Short Cabin | Vazio/Curb weight (DIN 70020) | 560 | 585 | 25° | 40° | 29° | 3302,5 | 490 |
| | Carregado/(GVWR) | 486 | 518 | 22,5° | 37° | 23° | 4016 | 490 |
| Cabine Longa Long Cabin | Vazio/Curb weight (DIN 70020) | 555 | 585 | 25° | 40° | 29° | 3302,5 | 490 |
| | Carregado/(GVWR) | 486 | 518 | 22,5° | 37° | 23° | 4016 | 490 |

b) Distribuição de carga deve respeitar a folha 1
Load distribution must respect sheet 1

| | | |
|---|---|---|
| Identificação/ Identification: | | |
| Marca registrada Trademark | | MAN 312/VM 3000 - |
| País de origem Country of origin | | VW105 50 - |
| Código do produtor Mfr.-Code | | VW105 40 - |
| Nº de peça/Legenda Pt.-No.; Lettering | | DIN 1451 - |

Peças aprovadas para a produção devem obter nova aprovação de Engenharia quando houver qualquer modificação do projeto original, composição do material ou processo de fabricação.
Change in design composition or processings from the part previously approved for part production requires prior engineering approval.

| | | | |
|---|---|---|---|
| ±400 ± 1000 | | | |
| ±120 ± 400 | | | |
| ± 20 ± 120 | | | |
| ± 6 ± 20 | | | |
| Angular Angle | Acabado Finished | Bruto Raw | |

Tolerancias gerais para dimensões nominais sem tolerância.
General tolerances for nominal dimensions without tolerance indication.

Evitar substâncias nocivas conf./ Avoidance of hazardous substances acc. to VW 911 01

Rugosidade da superfície
Surface finish
VW 191 05

Cantos da peça
Edge finish
VW 010 88

Todas as dimensões aplicam-se a peça acabada incluindo protação metálica de superfície.
All dimensions apply to the finished product including metal surface protection.

| Referências Reference | Nº No. | Campo Section | Data Date | Modificado Changed | Aprov. Appr. | Descrição da modificação e Nº de pedido de modificação / Revision Record and Change date code |
|---|---|---|---|---|---|---|
| | - | - | 17.01.13 | UVAPUT | | ---------- IE3TD90-05101 |

MAN Latin America reserva-se de todos os direitos. Este manual principalmente direitos de invenção know-how, de patente e de nomes bem como o registro dos mesmos como direitos de protação industrial. Não pode ser reproduzido, nem usado para fins de concorrência nem divulgado a terceiros. Sujeito a alterações. Inclui a modificação conforme de 01 Mar.

All rights remain with MAN Latin America. This applies especially to rights of inventions, know-how, copyrights and rights to name as well for the right to patent. These as commercial protective rights. All rights of protection, particularly for copying or distributing, reserved. Subject to modifications and changes as of 01 Mar.

The German version is binding in case of discrepancies. The Portuguese version shall govern.

| | |
|---|---|
| Cód. Nº Code No. | Código de sistema-CAD e de Administração/CAD-System and Administration code |
| | CATIA V.5.R19 |
| Material/ Material | Desp.construção Design Resp. |
| Tratamento do Material / Material treatment | Nome Name VOLKEVEN |
| Material Semi-acabado / Semi-finished product | Versão modelo Model version EVC |
| Proteção da Superfície Surface protection | VW 137 50 DF1 - |
| Peso weight (kg) | 1389 |
| 2U2.000.111.J 2U2.000.111.K | Calculado calculated / Real/actual Protótipo prototype / Produção production 6204 |
| Desenhado drawn | GEMCON Danilo |
| Aprovado Appr. | S/Modelo de Seg. Safety Doc. |
| Denominação | Dimensões gerais 11-330 E.E 4800 / Survey diagram 11-330 E.E 4800 |
| Escala Scale 1:20 1:5 | Título Title |
| Peça Nº Part No. | .2U2.000.111.J .2U2.000.111.K |
| Formato Size A0+ | Folha Sheet 2 de 3 |

Todas as peças deverão ser identificadas com código de fabricante conforme VW 109 40.
Each part shall be marked with the manufacturer's code acc. to VW 109 40.

Dim.ref. Ref. dim. | Dim.de contr. Control dim. | Dim.de dispositivo Fixture dim. | Dim.temporária Temporary dim. | Dim.de ensaio Test dim. | Dim.de ensaio provisório Dim. to be inspected | Dim. teórica Basic dim. | Código do material Material code | Dim.de segurança Security dim.